Телефон для связи:8-915-615-15-14
8(4912)99-37-43
Иван Иванович
8-910-565-33-01
8 (4912)99-27-23
Елена Александровна

Арт. 382 Баня р-р 6000х2400 мм «ПАРНОЙ ДУХ»

План-схема бани р-р 6000х2400 мм «ПАРНОЙ ДУХ»

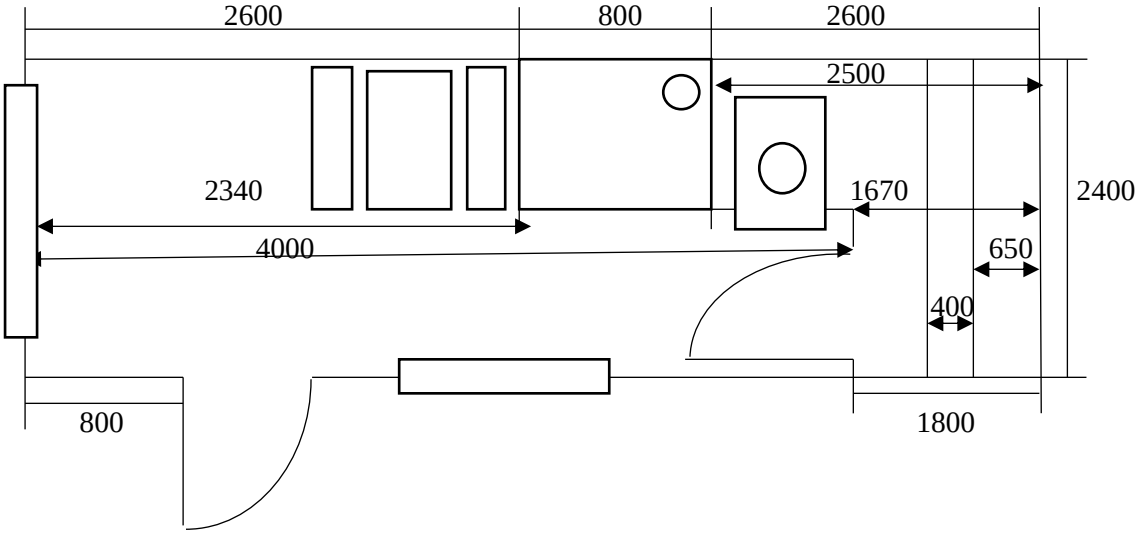

Спецификация на баню р-р 6000х2400 мм «ПАРНОЙ ДУХ», арт. 382

Наименование	
Деревянный каркас	Половые лаги – 50х150 мм Стоявые лаги – 50х100 мм Потолочные лаги – 50х100 мм
Крыша	Односкатная
Кровля	Оцинкованный профлист С-8 0,04 мм
Внешняя отделка	Имитация бруса с обработкой пропитка по дереву акватекс, цвет на выбор клиента
Внутренняя отделка	1. вагонка сосновая сорта А,Б в зоне комнаты отдыха и топочной 2. вагонка липовая сорта Б,С в зоне парной 3. в моечной – устанавливается поддон: - стены – панели ПВХ усиленной жёсткости (жемчужина без хрома)/вагонка сорта Б,С - потолок – вагонка сорта Б,С
Утеплитель	Базальтовая каменная вата с пароизоляцией (потолок, стены, пол) 100 мм
Фольга банная	под вагонкой в парной комнате
Перегородка со стеклянной дверью	по схеме
Пол	шпунтованная 28-ая доска
Окно из ПВХ, однокамерный стеклопакет	1. р-р 1800х1000 мм – глухое, с торца – 1 шт 2. р-р 450х570 мм, поворотно-откидная створка – в душевой – 1 шт 3. форточка липовая деревянная, р-р 400х400 мм, поворотная в парной – 1 шт 4. р-р 1000х500 мм – откидное 1 шт
Входная дверь из ПВХ	р-р 900х1900 мм – низ – сэндвич/вверх – стеклопакет, ручка-защёлка, ключ/барашек
В зоне парной	полок двух уровневый из липы

Телефон для связи:8-915-615-15-14
8(4912)99-37-43
Иван Иванович
8-910-565-33-01
8 (4912)99-27-23
Елена Александровна

Продолжение и окончание спецификации, арт. 382	
Печка-каменка дровяная (из серии конвектика, ниагара, находка и т.д.) с комплектующими с выходом через крышу	- дымоход из нержавеющей стали 1,0 м, диаметров 115 – 2 шт - колено угол 90 из нержавеющей стали – 2 шт - зонт диаметром на трубу диаметром 115 из нержавеющей стали – 1 шт - бак на трубе на 55 л из нержавеющей стали – 1 шт - проставка двухсторонняя из металлического листа 1,5 мм, покраска ПФ 3 в 1, цвет шоколадка - держатель трубы уличный из полосы металлической 2 мм, покраска ПФ 3 в 1, цвет шоколадка - камни для печки – 1 комплект
Банный комплект мебели (стол, две лавочки)	Даётся в подарок
Электрика: сдвоенная розетка – 1 шт, выключатель одинарный – 2 шт, светильник защищённый – 1 шт, светильник комнатный – 2 шт провод в кабель-канале. автомат	прилагается
Доставка на кране-манипуляторе	В стоимость спецификации не входит – это дополнительная услуга. Организуем – доставим. Расчёт доставки зависит от отдалённости и сложности.
Фундаментные блоки и фундамент	В стоимость спецификации не входит. Это дополнительная услуга. Подскажем, установим, изготовим.